NORMX
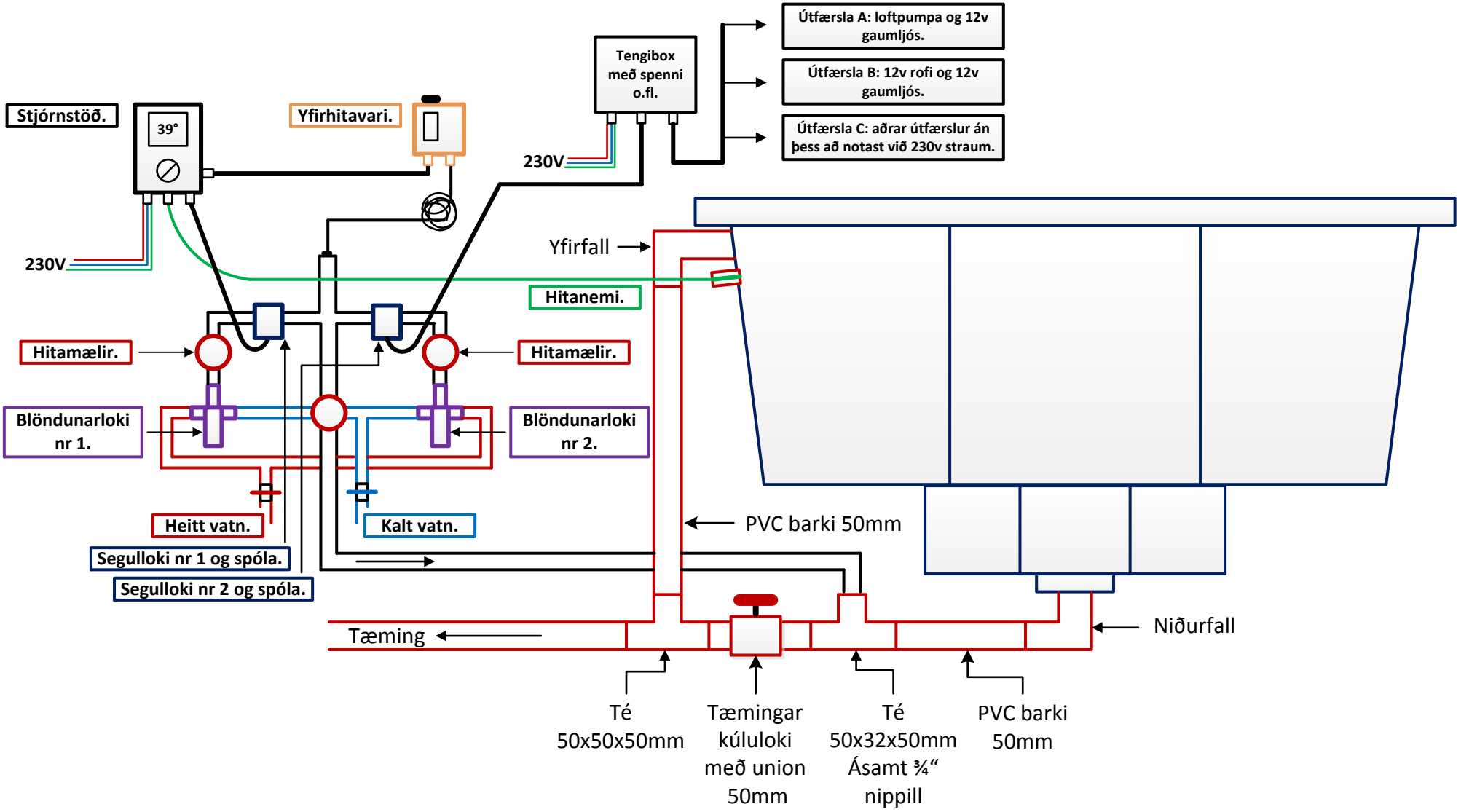
Tvöföld hitastýring með yfirhitavara