Pottastýring með yfirhitavörn/Rafmagnskúluloka.

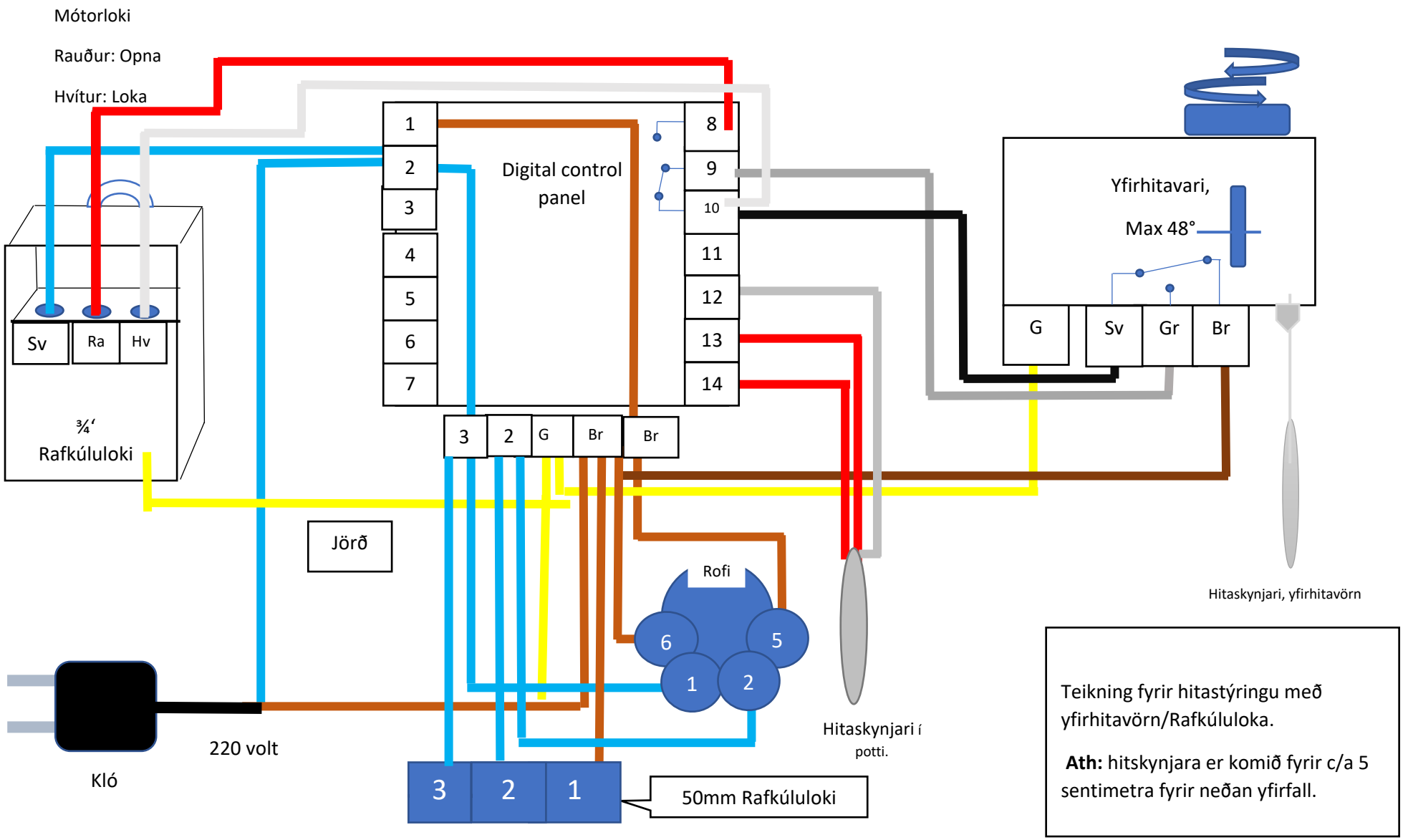

Teikning fyrir hitastýringu með yfirhitavörn/Rafkúluloka.

Ath: hitskynjara er komið fyrir c/a 5 sentimetra fyrir neðan yfirfall.